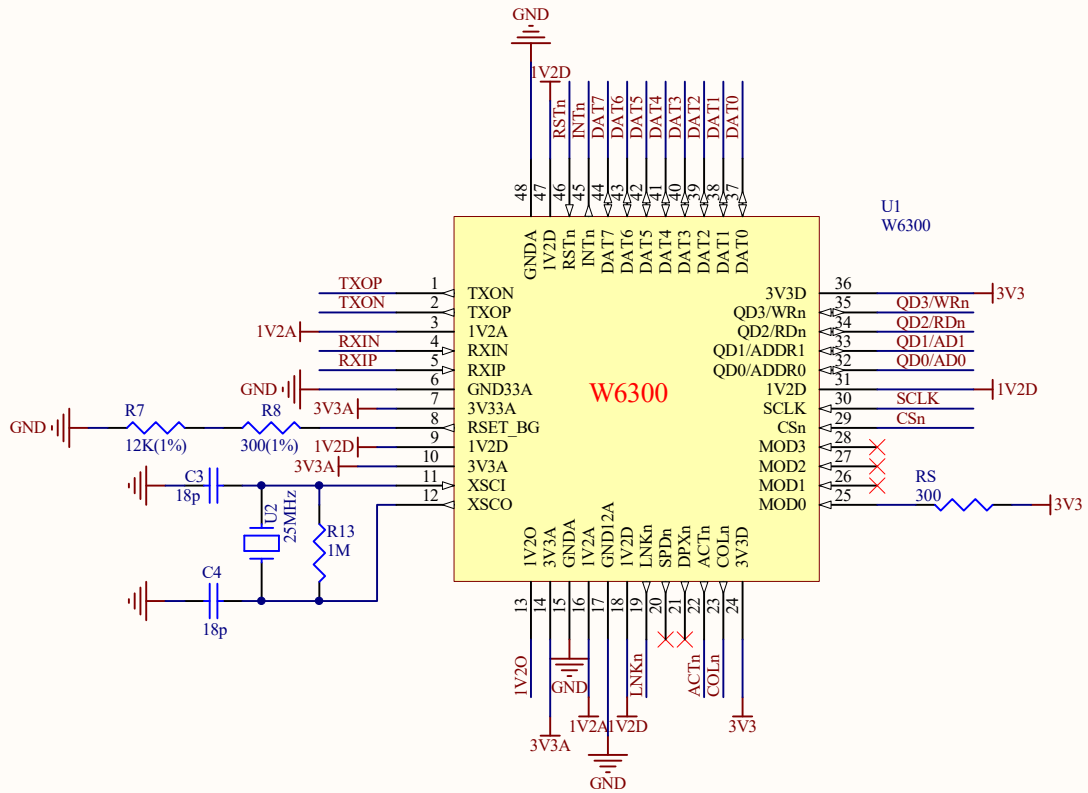

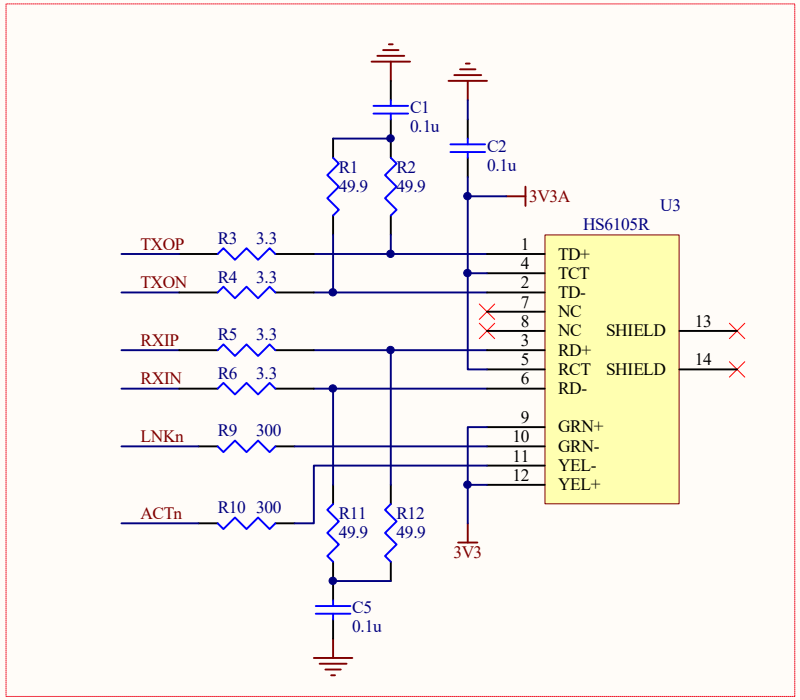

浩然电子可配套提供工业级 RJ45&变压器

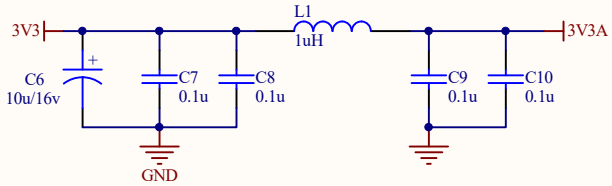

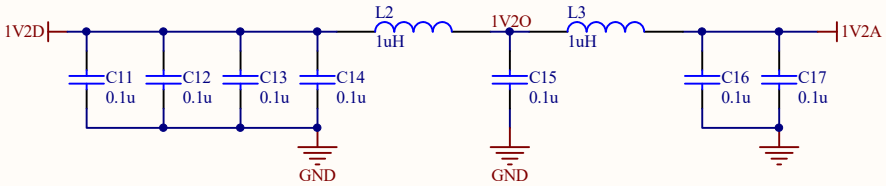

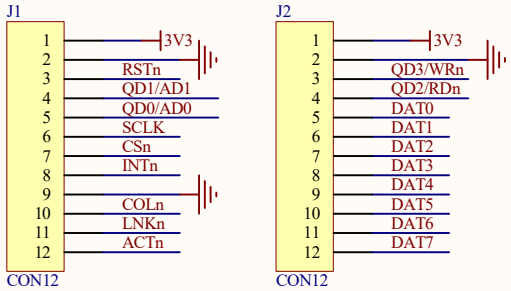

微信公众号 手机淘宝商城

Title	W6300 与集成RJ45接口（HS6105R）原理图	
Size A4	Number 1	Revision Ver 1.00_202507
Date: 2025/7/22		Sheet of
File: D:\Works\..\HS-NM6300A_202507.SchDoc		Drawn By: